TAMAKAWA.

孔開き特殊 電磁石

TM－WF８６０６C－０７６型

形状・寸法

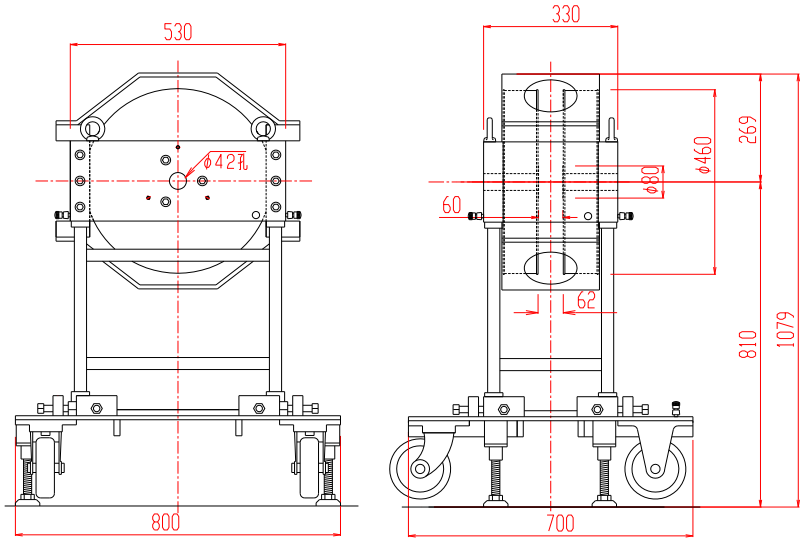

＊電磁石の両側磁極中心には、42㎜φの孔が開いています。

標準ポールチップ　参考データ

磁界分布特性曲線

磁極直径　80㎜φ(中心42㎜φ孔)
磁極間隔　60㎜
電流　　60A
磁極間隙中心、磁極直径方向において

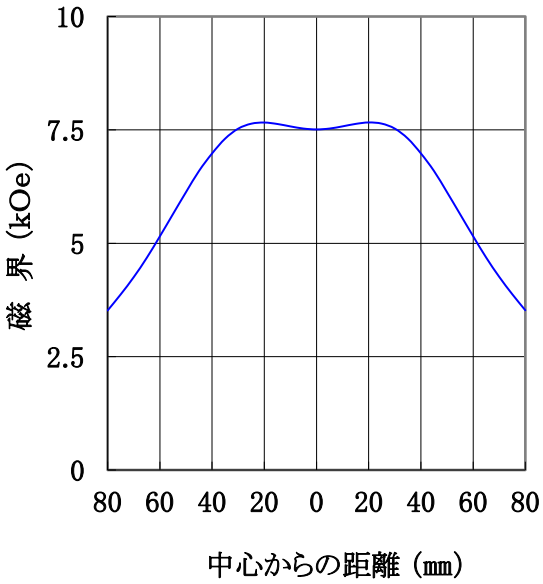

磁極直径　80㎜φ(中心42㎜φ孔)
磁極間隔　60㎜
電流　　60A
磁極直径中心、磁極間隙方向において

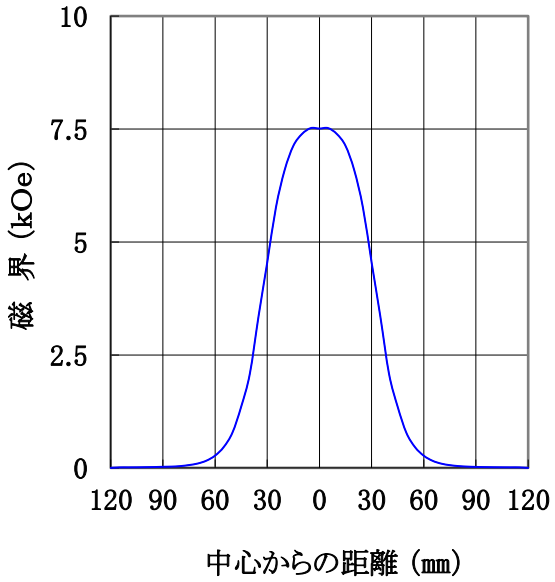

主な営業品目

○**電磁石各種**(Wヨーク型・ＹＳ型・その他特注応用型)　○**ソレノイドコイル**　○**ヘルムホルツコイル**　○**超電導マグネット**
○**振動試料型磁力計**　○**磁気異方性トルク計**　○**磁歪測定装置**　○**BHトレーサー**　○**磁場中熱処理装置**　○**磁場中成形油圧プレス**
○**交流・直流各種定電流電源システム**　○**その他　磁界発生装置を用いた製造・測定システムの設計・製作・販売**

ホームページアドレス http://www.tamakawa.co.jp　E-mailアドレス home@tamakawa.co.jp

株式会社 玉川製作所
〒982-0014 仙台市太白区大野田3丁目10-19
電　話 022(247)5671(代) FAX 022(249)3648

電磁石　TM－WF８６０６C－０７６型

仕　　様

型　　式	：	Wヨーク型
磁極直径	：	８０〔㎜φ〕 両側磁極中心４２㎜φ孔
磁極間隔	：	６０〔㎜〕
コイル間隔	：	６２$^{\pm 2}$〔㎜〕
発生磁界	：	７，０００〔Ｏｅ〕以上
電　　流	：	６０〔Ａ〕
最大電圧	：	３５〔Ｖ〕（内部温度７０℃にて）
冷却方式	：	水冷４Ｌ／分（連続使用時）
走行方式	：	キャスター走行
重　　量	：	約４７０〔ｋｇ〕

Ｉ－Ｈ特性曲線

磁極直径　８０㎜φ（中心４２㎜φ孔）
磁極間隔　６０㎜
磁極間隙、磁極直径中心において

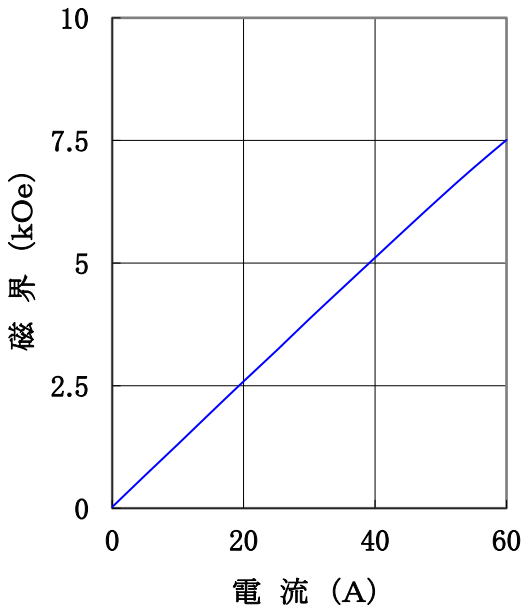

ホームページ アドレス　http://www.tamakawa.co.jp
E-mail アドレス　home@tamakawa.co.jp

61B40

株式会社 玉川製作所　〒982-0014 仙台市太白区大野田3丁目10-19
電 話 022(247)5671(代) FAX 022(249)3648